Управление народного образования администрации г. Мичуринска
Муниципальное бюджетное образовательное учреждение
дополнительного образования
«Центр краеведения и туризма» г. Мичуринска Тамбовской области

Методическая разработка на тему:
«Изготовление коллективного макета «Русская изба»

Разработано педагогом
дополнительного образования
Колотовой Александрой Сергеевной

Мичуринск 2020 г.

Содержание

1. Аннотация……..…3
2. Пояснительная записка…….3
3. План занятия…….……..……. 5
4. Список использованных источников …….9
5. Приложение ……10

Аннотация

При изучение истории и краеведения важным фактором является возможность визуализировать изучаемый материал. Данная методическая разработка направлена на формирование у обучающихся наглядного представления о русской избе. Материал может быть использован при изучении жизни и быта славян.

Пояснительная записка

Занятие по теме в рамках дополнительной образовательной программы: «Родные истоки»: «Изготовление коллективного макета «Русская изба»

Форма проведения: беседа, групповая работа

Мероприятие рассчитано для учащихся 2 – 4 классов

Цель: Расширение и систематизирование знаний обучающихся о традиционно – бытовой культуре русского народа, познакомить обучающихся с историей русского народа через изучение устройства жилища наших предков (изба: её внешнее убранство).

Задачи:

Образовательные:

– приобщение обучающихся к истокам русской народной культуры;

– дать общее представление обучающимся о внешнем убранстве русской избы.

Развивающие:

– вызвать у обучающихся интерес к жизни на Руси в далеком прошлом, к жизни наших предков;

– развитие любознательности, наблюдательности, речи обучающихся, обогащение словарного запаса обучающихся.

Воспитательные:

– воспитывать любовь и уважение к истокам русской народной культуры;

– интеграция областей: социализация, познание, коммуникация, художественное творчество.

Материалы и оборудование: Картон, ножницы, линейка, клей, бумага белая и цветная; изображения русской избы, элементов ее украшения.

План занятия

«Изготовление коллективного макета «Русская изба»

Ход занятия:

Педагог: Русская изба является частью русской культуры. Архитектура русской избы свидетельствует о верности многовековым традициям в построении жилищ, а стойкость и уникальность конструкции – это её характерная черта. Планировка и внутреннее убранство избы создавались на протяжении многих лет. В наше время традиционных русских домов осталось не так много, но всё же в некоторых регионах они до сих пор сохранились

До х века русские избы строили только из дерева. Фундаментом будущего жилья служили бревна деревьев, которые частично углубляли в землю для обеспечения большей надежности и долговечности сооружения. Затем достраивалось основание избы. В основании дверей и окон не было. Вместо дверей были отверстия высотою до 1 метра. В помещении располагался каменный очаг, но поскольку дымоход также отсутствовал, весь дым уходил через входное отверстие. Изначально полы в помещении были земляные, но со временем их стали укладывать деревянными досками. Постепенно избы совершенствовались и в итоге появился тот вид русской избы, который знаком многим: с окнами, дверью и русской печкой.

Педагог: Ребята, посмотрите на этот дом. Это русская изба. Строить такие избы начали давным-давно, более 500 лет назад (демонстрация изображения).

В народе говорили, что избу не строили, а «рубили», делали «сруб». Потому, что основным инструментом плотника был топор. Топором рубили в лесу деревья, топором же обтесывали с бревен кору. Им же вырубали в бревнах углубления для более плотного их прилегания друг к другу.

Из обработанных таким образом бревен складывали стены дома – «сруб». Между бревнами укладывали мох для утепления.

В древности строить или «рубить избу» выходили человек 20 или, как говорили в старину, «всем миром». Это было не простое занятие: мастера использовали только топор, никаких пил, гвоздей и молотков. Не каждый мог построить избу, для этого нужны особый талант и мастерство.

Место для дома выбирали высокое и сухое. Для строительства использовали сосну или ель: стволы крепкие, прямые, древесина надежная.

Стояла изба лицом к дороге или реке. Посмотрите на эти рисунки.

Начиналось строительство с укладки первого венца избы.

Венец – четыре скреплённых бревна, связанные в квадрат образующих один ярус деревянного сруба.

Венец к венцу подгоняли плотно, между ними щёлочки не увидишь. От слова плотно – образовано слово плотник. На венцах ставили зарубки – порядковые номера. Как вы думаете для чего? (Чтобы можно было его перенести в другое место и собрать).

Педагог: Верхняя треугольная часть фасада, образованная скатами крыши называется фронтон. Это треугольное завершение фасадной части избы.

По окантовке крыши размещали причелины – доски с резным орнаментом, покрывающие края крыши. На крыше избы всегда помещали конек. Конек считался и украшением, и оберегом дома.

Педагог: В центре сруба прорубали окна. Окна домов делали небольшого размера, чтобы тепло из дома не уходило. Окна защищали от дождя и снега с помощью наличников. Очень часто к наличникам окон крепили ставни, с их помощью окна закрывали. Ставни летним днем спасали избу от зноя, зимой в ненастную погоду так же сохраняли тепло в избе. Ограждали хозяев избы от уличного шума и недобрых людей.

Педагог: А сейчас давайте вспомним загадки о предметах быта русской избы.

Стоит толстячок,

Подбоченивши бочок,

Шипит и кипит –

Всем пить чай велит.

(Самовар)

В избе – изба,

На избе – труба,

Зашумело в избе,

Загудело в трубе.

Видит пламя народ,

А тушить не идёт.

(Печь)

Черный конь

Скачет в огонь.

(Кочерга.)

Рогат, да не бык,

Хватает, да не сыт,

Людям отдает,

А сам на отдых идет.

(Ухват.)

То назад, то вперед,

Ходит-бродит пароход.

Остановишь – продырявит

(Утюг)

В лесу родился,

В руках крестился,

На ногах умер.

(Лапоть.)

Тело бело,

Душа льняная,

Маковка золотая.

(Свеча.)

Синее море,

Стеклянные берега,

Плавает утка,

Горит голова.

(Керосиновая лампа.)

А теперь я предлагаю вам стать мастеровыми.

Благодаря зарубкам-пазам брёвна плотно прилегали друг к другу. Между брёвен клали слой сухого мха, чтобы дом не продувало.

Когда сруб был готов, пропиливали проёмы для окон и дверей.

Макет делается намного проще. Сначала надо заготовить «брёвна» – 8 длинных «брёвен» и столько же коротких. Для этого лист формата А4 складывается вчетверо и разрезается на 4 части по сгибам.

Из четырёх таких страниц получается 16 одинаковых прямоугольников, из которых, в свою очередь, следует сделать 8 длинных и 8 коротких «брёвнышек». «Брёвнышки плотно накручивают на карандаш так, чтобы их толщина была одинаковой, иначе постройка получится кривой.

Чтобы получилось короткое «бревно», прямоугольный листочек накручивают на карандаш с короткой стороны.

Чтобы получилось длинное «бревно», листочек накручивается на карандаш длинной стороной.

«Брёвнышко» склеивается в местах, указанных крестиками, и снимается с карандаша. Когда готовы все «брёвнышки», монтируется сруб. Из картона вырезают квадрат размером 18 * 18 см – это основание дома. Нужно следить, чтобы сруб не покосился. Стены должны быть вертикальными. «Брёвна» аккуратно склеиваются друг с другом. Пока клей сохнет, можно вырезать 4 окна со ставнями и дверь. (Размеры указаны на рисунках.)

Для крыши берётся плотная бумага, вычерчивается развёртка. Для укрепления крыши необходимо начертить прямоугольник размером 10 * 15

см, вырезать и приклеить на него крышу. Теперь, когда скаты крыши не разъезжаются, домик готов (Приложение 1).

Итог занятия:

Молодцы, ребята! Вы славно поработали сегодня, приложили много сил и старанья. Узнайте у родителей, бабушек, дедушек историю какого-нибудь деревянного дома или деревянной вещицы, составьте небольшой рассказ и расскажите его на следующем занятие.

Список использованных источников

1.Маханева, М. Д, Нравственно-патриотическое воспитание детей дошкольного возраста /М.Д. Маханева. – М.: ЭКСМО, 2010. – 45с.

2.Терещенко, А.В. История культуры русского народа / А.В. Терещенко. – М.: ЭКСМО, 2017. – 213с.
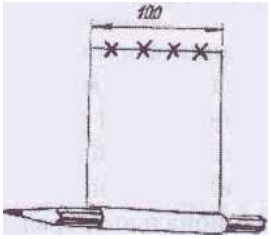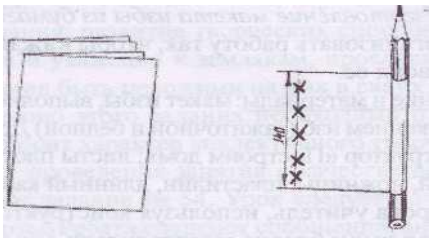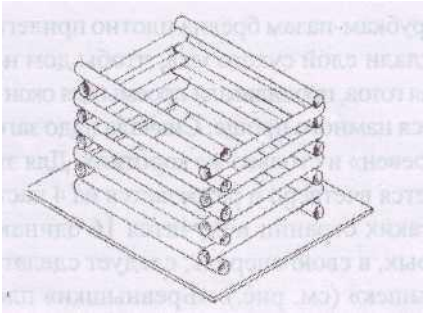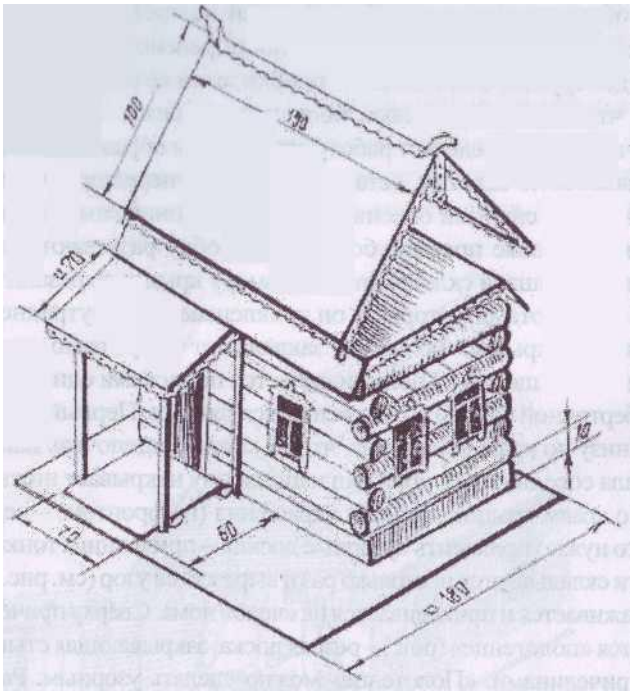
Приложение 1